Weitergabe sowie Vervielfältigung dieser Unterlage, Verwertung und Mitteilung ihres Inhaltes nicht gestattet, soweit nicht ausdrücklich zugestanden. Zuwiderhandlungen verpflichten zu Schadensersatz. Alle Rechte für den Fall der Patentierung oder Gebrauchsmuster-Eintragung vorbehalten.
This document is confidential and shall not be exploited, copied, reprinted or disclosed to a third party in any manner without our prior written permission. All rights reserved, especially in case of patent application or registration of petty patent.

Im Falle von Unstimmigkeiten zwischen dem deutschen und englischen Text, ist der deutsche Text ausschlaggebend.
In case of a conflict between the german and english text, the german text shall take the precedence.

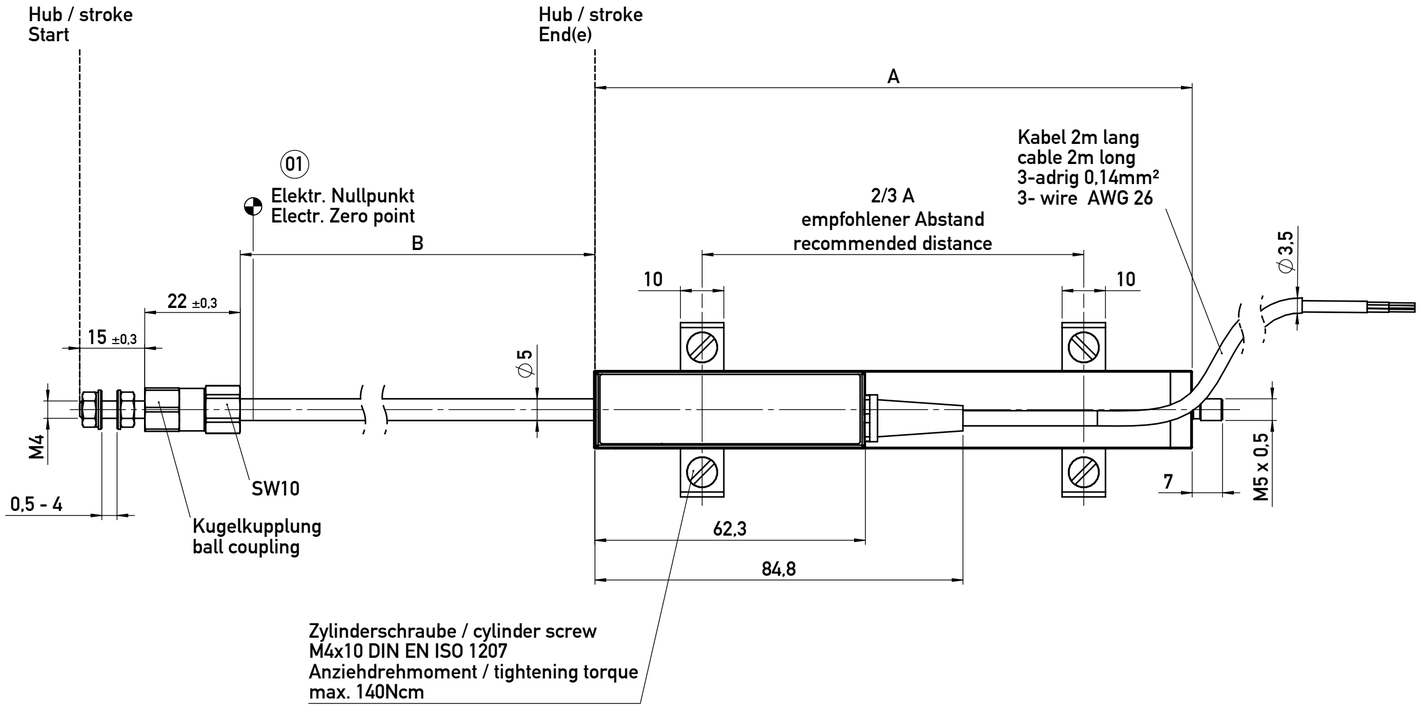

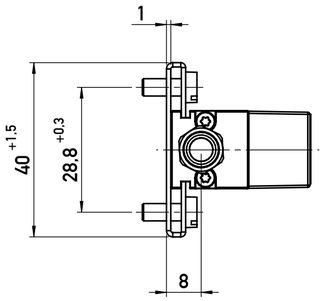

Darstellung ohne Spannklammer
Illustration without mounting clamp

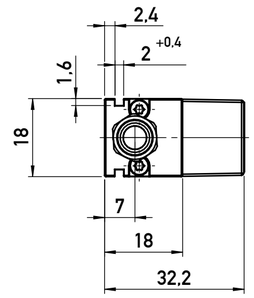

01

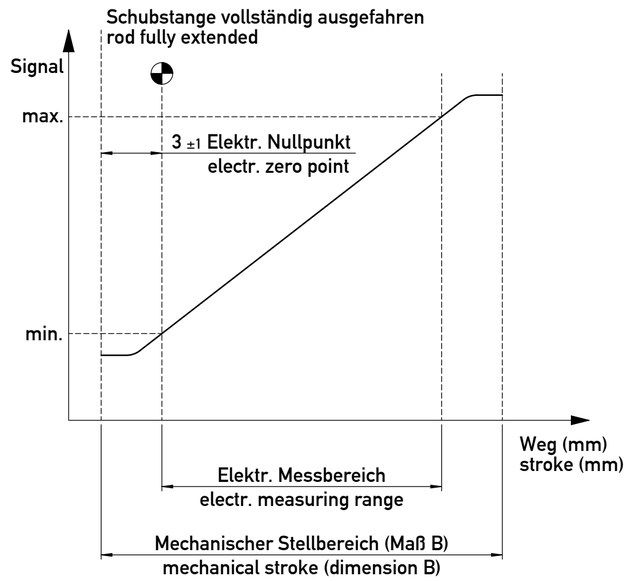

M1:2

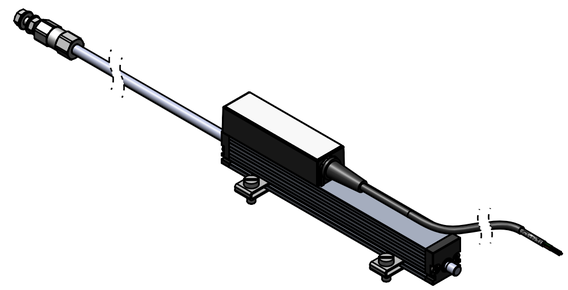

Typ Nennlänge / nominal length	TE1	0025	0050	0075	0100	0150	Tol
elektrischer Messbereich electrical meassuring range	mm	25	50	75	100	150	-
Gehäuselänge (Maß A) body length (dim. A)	mm	63	88	113	138	188	+1
Mechanischer Weg (Maß B) mechanical stroke (dim. B)	mm	30	55	80	105	155	±1,5

01

Status: geprüft / approved

Version	Änd. - Nr. revision no.	Änderung revision description	Datum / date Bearbeitet / drawn by	Datum / date Geprüft / approved by	Datum / date Freigegeben / released by
01	416-0030	elektr. Nullpunkt hinzu, Zeichnung an SAP Standard angepasst	21.11.2017 Schlichter	02.02.2018 Bürkle	- -

geltende Dokumente regarding documents: -

Form- u. Lagetoleranzen nach shape and position tolerance per: -
Nichtiol. Maße unspecified tolerances: -
Tolerierungsprinzip tolerancing principle: Size ISO 14405 (E)
Gewicht / weight: -
Werkstoff / material: -
Oberflächenangaben nach surface tolerancing per: -
Werkstückkanten nach part edges per: -
ECE (KBA): Nein/No
Ersatz für / Zng.-klasse replaces / draw-class: - Z001-2865
Typ / Baureihe type series: TE1
Format size: A2
Maßstab scale: 1:1
Material-Nr. material no.: s. Tabelle
Projektionsmethode 1 projection method 1
FuSi functional safety: Nein/No
Benennung / title: TE1-____-101-4__-202
Dokument-Nr. / document no.: 900019648
Teildok. / document part: 001
Blatt / sheet: 1

novotechnik
Siedle Gruppe
Novotechnik
Messwertaufnehmer OHG

© novotechnik, Schutzvermerk nach ISO 16016 beachten: copyright note i.a.w. ISO 16016 to be observed

Papierausdruck unterliegt nicht dem Änderungsdienst / paper print is not subject to change